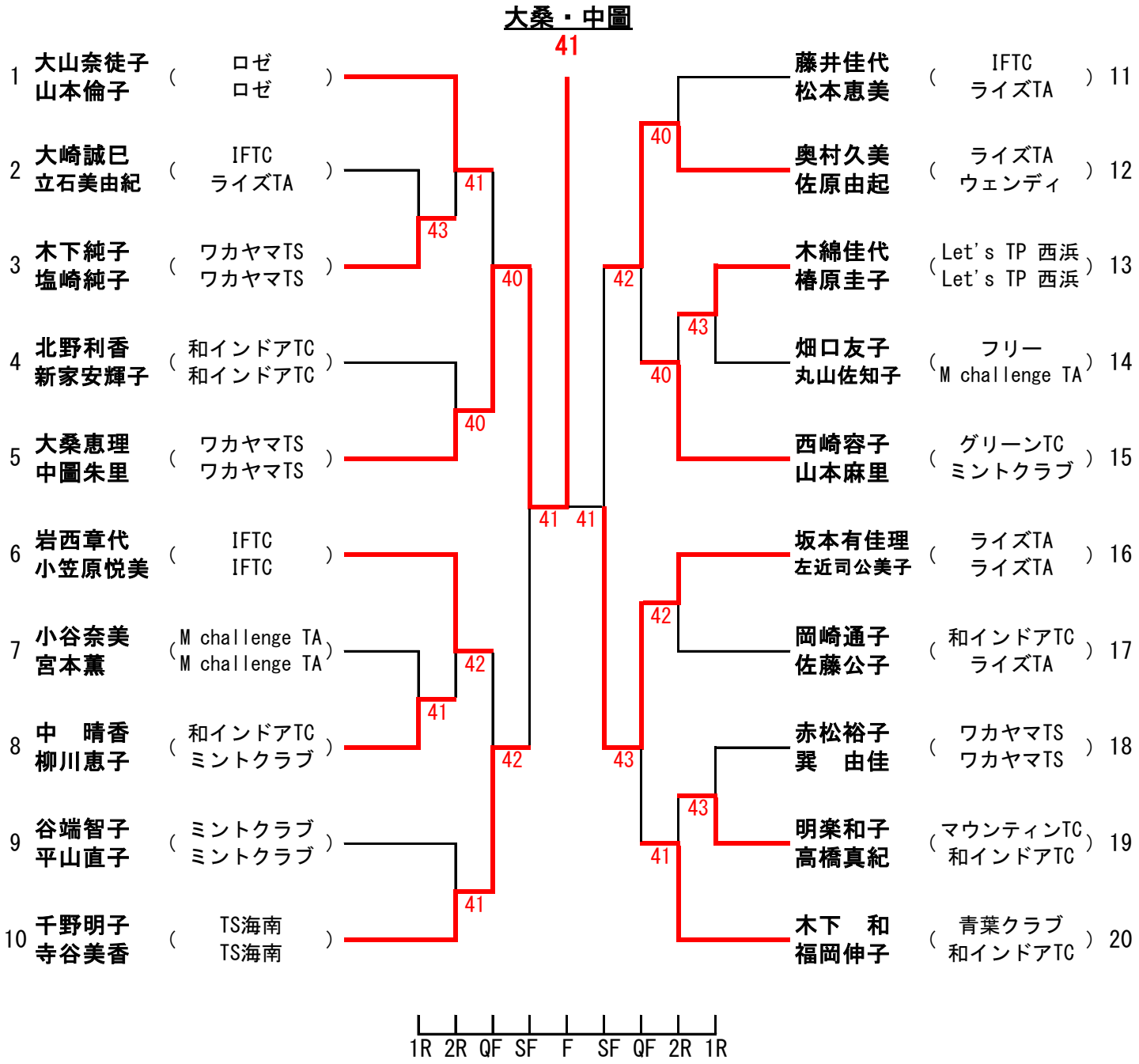ピンクリボン一般の部　コンソレーション　2018