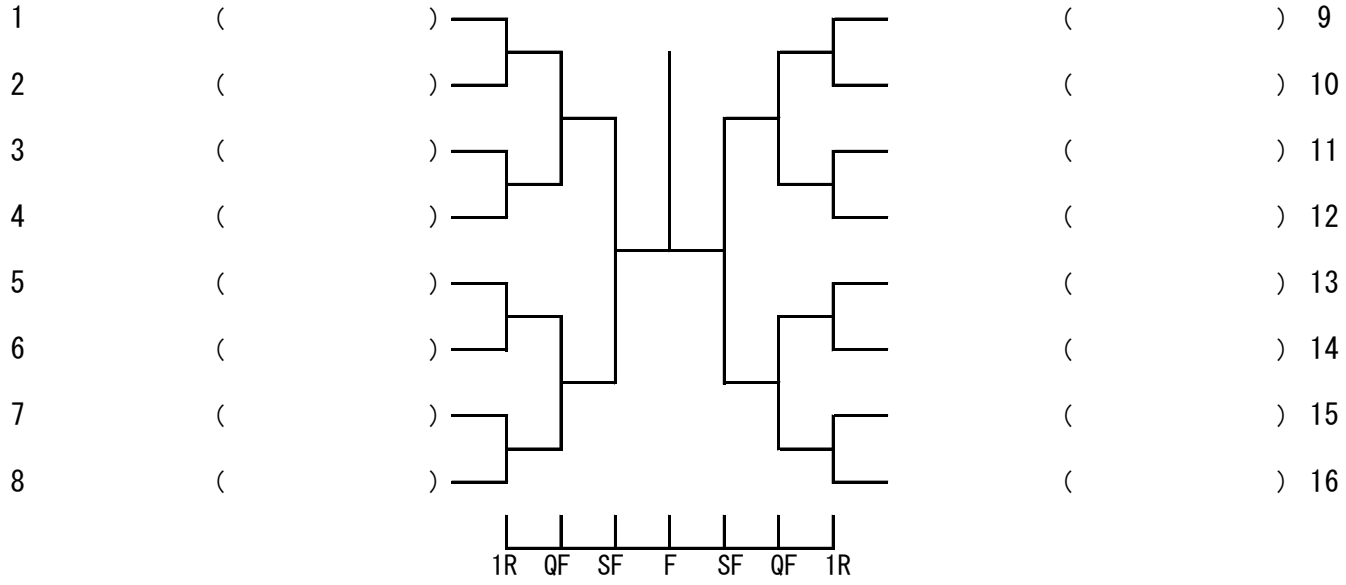１，２位トーナメント