１位トーナメント

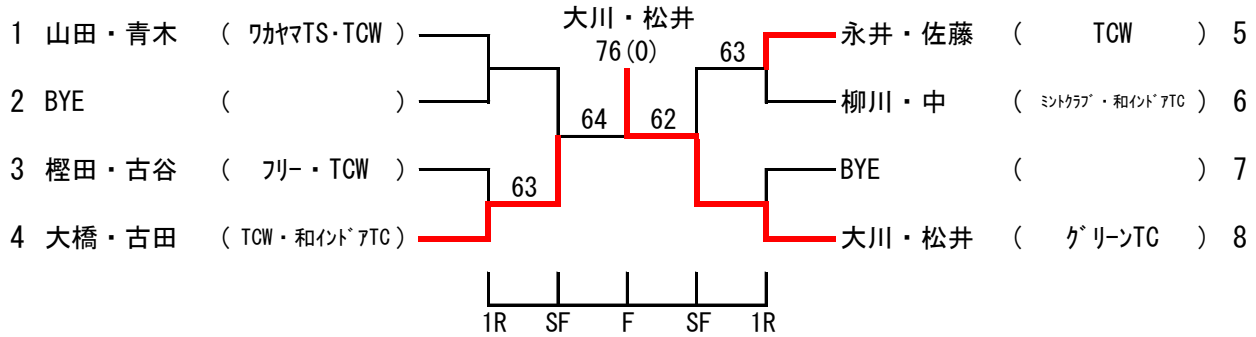

3位決定戦

山田・青木　３－６　永井・佐藤

2位トーナメント

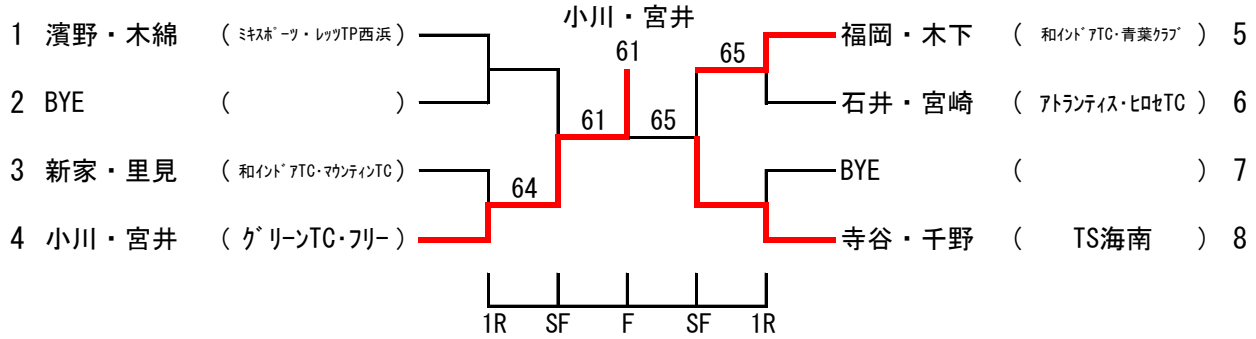
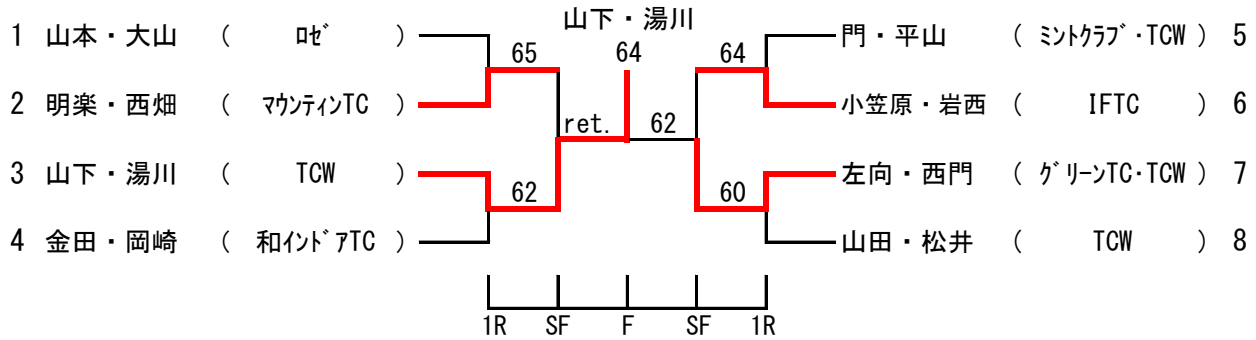
3位トーナメント